ЭТИКЕТКА
Насадка пневматическая НП-9
ИМПФ.301265.035 ЭТ

Назначение:

Насадка пневматическая НП-9 (далее изделие) предназначена для предотвращения загрязнения смотрового стекла, за счет создания перед стеклом высокой скорости потока воздуха и избыточного давления.

Устанавливается на термокожухи ТГБ-9, ТГБ-9У, и на видеокамеры на базе данных термокожухов. Рабочее давление воздуха 4…6 атм.

Изделие выпускается по техническим условиям ТУ 26.30.50-077-31006686-2017.

Материал – сталь нержавеющая аустенитная.

Комплект поставки:

1. Крышка со штекером БРС (Rapid Euro) ..... 1 шт.
2. Винт М4х16 ..... 6 шт.
3. Этикетка..... 1 шт.
4. Упаковочная тара (141х144х30 мм – ДхШхВ)..... 1 шт.

Установка:

Установить изделие, согласно рисунку 1.

1. Очистить от загрязнений поверхность крышки;
2. Выкрутить 6 винтов крепления крышки термокожуха;
3. Установить крышку А (см. рисунок 1) на термокожух с помощью винтов В, и шайб 4 из состава термокожуха ТГБ-9;
4. Подключить к штекеру крышки шланг подачи воздуха с помощью розетки БРС (в комплект поставки не входит).

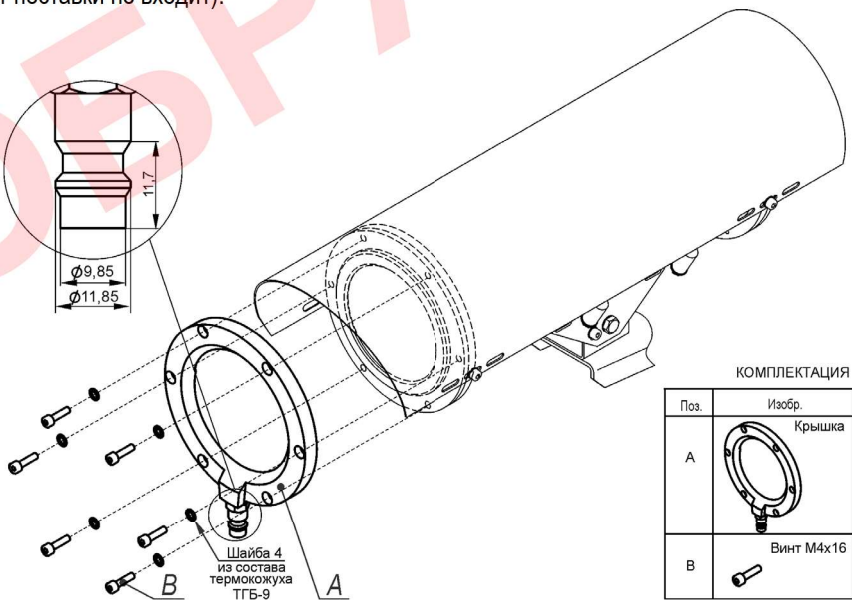

КОМПЛЕКТАЦИЯ

Поз.	Изобр.	Кол.
A	Крышка	1
B	Винт М4х16	6

Рисунок 1 – Установка НП-9 на термокожухи серии ТГБ-9(У)

ОБРАЗЕЦ
Скачано с Техкнижки.ру

Адрес предприятия-изготовителя: 192029, Россия, Санкт-Петербург, пр. Обуховской Обороны 86, лит. К, ООО «Тахион»
Тел: 8 (812) 401-60-88, 8 (800) 222-44-62, с 10.00 до 17.00 по рабочим дням.
Адрес в Интернете: www.tahion.spb.ru E-mail: info@tahion.spb.ru